REMER
RUBINETTERIE

MISCELATORE CUCINA CON TASTIERA PER GESTIONE ACQUA DEPURATA

SINK MIXER WITH KEYBOARD TO MANAGE PURIFIED WATER

Art. N792TFDW

REMER Rubinetterie S.p.A.
20062 Via Leonardo da Vinci 83 - Cassano d'Adda (MI) Italy
Tel. +39 0363 364 211 - e-mail: info@remer.eu
www.remer.eu

PARAMETRI DI UTILIZZO DEL MISCELATORE

- Pressione di esercizio 1-5 bar (consigliata 3 bar).
- Per pressioni superiori si consiglia l'utilizzo di un riduttore di pressione.
- Temperatura di esercizio da 15 a 65 °C.
- Temperatura max di ingresso acqua calda 80°C (non continua).
- Pressione di esercizio acqua depurata 3 bar max. (scarico libero)
- Temperatura di esercizio acqua depurata da 15 a 65 °C.

MIXER USE PARAMETERS

- *Operating pressure 1-5 bar (recommended 3 bar).*
- *For higher pressures we recommend the installation of a pressure reducer.*
- *Operating temperature from 15 to 65 ° C.*
- *Max inlet hot water temperature 80°C (not continuous)*
- *Operating pressure purified water 3 bar (free outlet)*
- *Operating temperature purified water from 15 to 65 ° C.*

SPECIFICHE COLLEGAMENTI ELETTRICI RUBINETTO CON TASTIERA

Connettori utenze: Fast-On Femmina.

Comune cavo marrone/ fast-on ROSSO = +12Vdc.

1. utenza n° 1 cavo giallo / fast-on NERO = GND quando attiva;
2. utenza n° 2 cavo bianco / fast-on NERO = GND quando attiva;
3. utenza n° 3 cavo verde / fast-on NERO = GND quando attiva.

ELECTRICAL CONNECTION SPECIFICATIONS TAP WITH KEYBOARD

Utilities connectors: Fast-On Female.

Common brown cable / fast-on RED = + 12Vdc.

1. *user n° 1 yellow cable / fast-on BLACK = GND when activated;*
2. *user n° 2 white cable / fast-on BLACK = GND when activated;*
3. *user n° 3 green cable / fast-on BLACK = GND when activated.*

SPECIFICHE TASTIERA ELETTRONICA

- Il prodotto dispone di 3 tasti attraverso i quali è possibile attivare 3 utenze.
- I tasti sono compliant IP67, pertanto compatibili con le applicazioni del settore acqua.
- Il prodotto dispone di n.03 indicatori luminosi di colore BLUE in corrispondenza dei 3 tasti.
- La elettronica è alimentata a 12V da alimentatore in dotazione.
- Le utenze pilotate sono da 12V - MAX 12W.
- Il prodotto è conforme CE.

ELECTRONIC KEYPAD SPECIFICATIONS

- *The product has 3 buttons through which it is possible to activate 3 devices.*
- *The buttons are IP67 compliant, therefore compatible with the applications of the water industry.*
- *The product has n.03 BLUE light indicators in correspondence of the 3 buttons.*
- *The electronic is 12V powered. The power supply is provided as part of the article.*
- *The driven devices are 12V powered - MAX 12W.*
- *The product is CE compliant.*

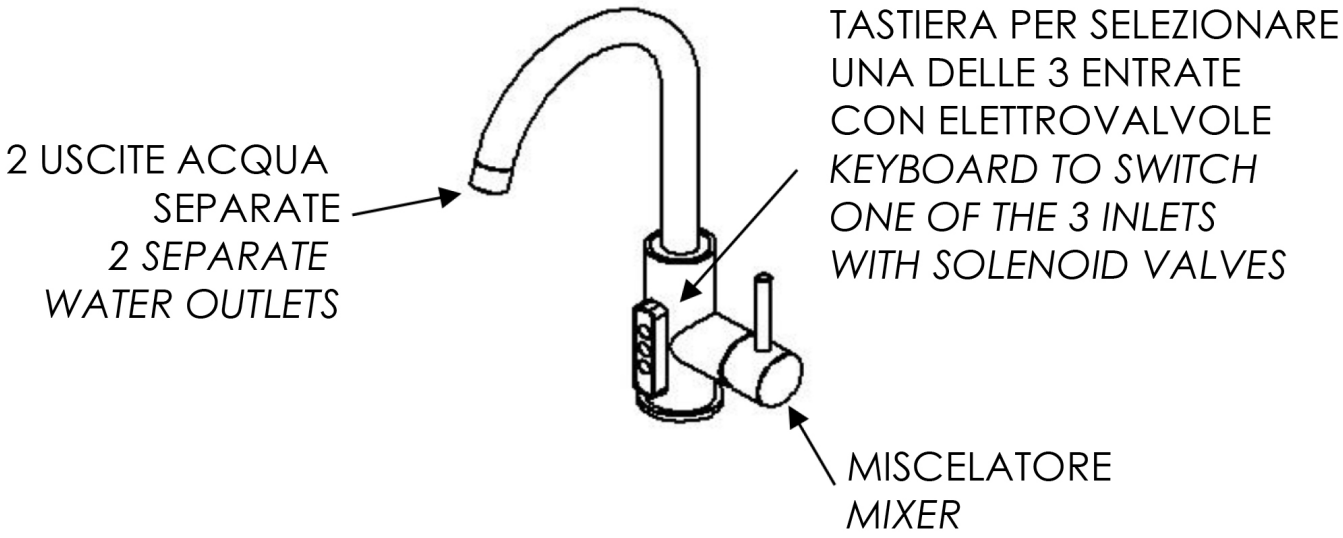
2 USCITE ACQUA SEPARATE
2 SEPARATE WATER OUTLETS
TASTIERA PER SELEZIONARE UNA DELLE 3 ENTRATE CON ELETTROVALVOLE
KEYBOARD TO SWITCH ONE OF THE 3 INLETS WITH SOLENOID VALVES
MISCELATORE
MIXER

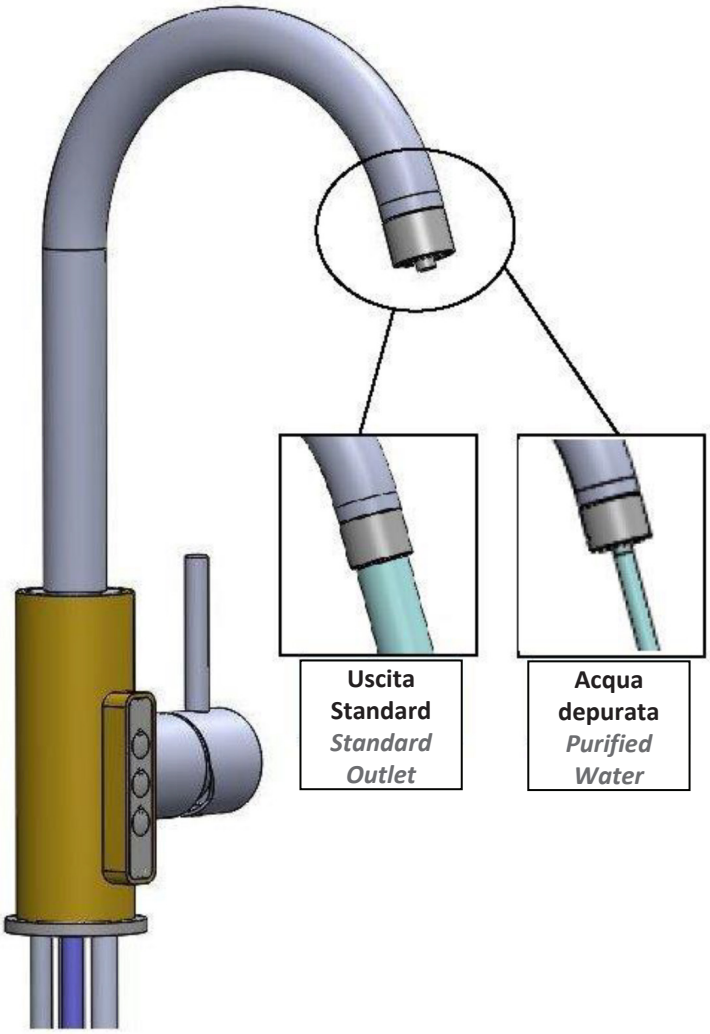
Uscita Standard
Standard Outlet
Acqua depurata
Purified Water

FUNZIONALITÀ

- Viene attivata una sola utenza per volta.
- Il prodotto dispone di funzione antivandalo, quindi dopo un certo tempo l'utenza si chiude.
- Tra una selezione ed una successiva, è gestita una temporizzazione della commutazione per evitare intercomunicazione meccanica dei liquidi.

ATTIVAZIONE ALLA ACCENSIONE E SELEZIONE MODALITA' OPERATIVA

Il prodotto gestisce **3 modalita' di funzionamento** di seguito spiegate, selezionabili all'atto dell'alimentazione.

Alla accensione, gli indicatori luminosi BLU si accenderanno a rotazione. Durante questa rotazione:

- Premendo i**l tasto 1** fino a che il relativo LED si accende fisso si seleziona la Modalità 1 di funzionamento.

- Premendo **il tasto 2** fino a che il relativo LED si accende fisso si seleziona la Modalità 2 di funzionamento.

- Premendo **il tasto 3** fino a che il relativo LED si accende fisso si seleziona la Modalità 3 di funzionamento.

MODALITÀ 1

- Alla pressione di uno dei tre tasti viene aperta la relativa utenza fino a che il tasto non viene rilasciato, lo stesso vale per l'indicatore a LED BLUE che restera' attivo fino al termine della pressione del tasto.

- La gestione integrata previene l'attivazione contemporanea delle utenze.

- Se più di un tasto viene premuto, solo una utenza resta attiva, cioè la prima selezionata.

FEATURES

- *Only one device is activated at a time.*
- *The product has a vandal-proof function, so after a timeout the device moves to OFF.*
- *Between one selection and the next one a timing of the switching is managed to avoid mechanical intercommunication of the liquids.*

ACTIVATION AT POWER-ON AND OPERATING MODE SELECTION

The product manages 3 different working mode explained below, those can be selected at each product
power-on.

When switched on, the BLUE indicator lights will turn on singularly in a rotation sequence. During this rotation:

*- By pressing **button 1** until the relative LED turns-on steady, the operating mode 1 is selected.*

*- By pressing **button 2** until the relative LED turns-on steady, the operating mode 2 is selected.*

*- By pressing **button 3** until the relative LED turns-on steady, the operating mode 3 is selected.*

MODE 1

- When one of the three buttons is pressed, the corresponding device will keep opened until the button is released; the same applies to the BLUE LED indicator which will remain active until the button is pressed.

- The integrated management prevents the simultaneous activation of the connected devices.

- If more than one button is pressed, only one device remains active, that is the first one selected.

MODALITÀ 2

- Alla pressione di uno dei tre tasti viene aperta la relativa utenza e l'indicatore a led si illumina.

- Una successiva pressione del medesimo tasto permette la chiusura dell'utenza aperta e lo spegnimento del relativo indicatore a LED BLUE.

- La gestione integrata previene l'attivazione contemporanea delle utenze.

- Se più di un tasto viene premuto, solo una utenza resta attiva, cioè la prima selezionata.

MODALITÀ 3

- Alla pressione di uno dei tre tasti viene aperta la relativa utenza e l'indicatore a led si illumina.

- Una successiva pressione del medesimo tasto permette la chiusura dell'utenza aperta e lo spegnimento del relativo indicatore a LED BLUE.

- Se durante l'apertura dell'utenza viene premuto un tasto differente dal tasto dell'utenza già aperta, si ottiene la chiusura dell'utenza precedentemente aperta e l'apertura dell'utenza successivamente richiesta.

- Il led si accendera' sull'utenza aperta fino a chiusura della stessa che avverra' in maniera temporizzata o tramite successiva pressione del tasto selezionato.

- La gestione integrata previene l'attivazione contemporanea delle utenze.

NB

Tutte le modalita' sono protette da TIMEOUT. Dopo un tempo massimo di attivazione si auto-chiudono.
Una volontaria manuale riattivazione deve essere effettuata.

MODE 2

- When one of the three buttons is pressed, the corresponding device is opened and the LED indicator lights up.

- A further pressing of the same buttons allows the user to close the actived device and the corresponding BLUE LED indicator turns off.

- The integrated management prevents the simultaneous activation of the devices.

- If more than one button is pressed, only one device remains active, that is the first one selected.

MODE 3

- When one of the three buttons is pressed, the corresponding device is opened and the LED indicator lights up.

- A further pressing of the same buttons allows the user to close the actived device and the corresponding BLUE LED indicator turns off.

- If during a device opening, the user press a different button than it has already been selected, this will close the user previously selected device and will open the device subsequently requested by the user.

- The led will light up on the open device till it is closed, which will occur in a timed manner or by pressing the selected key.

- The integrated management prevents the simultaneous activation of the devices.

NOTE

All modes are protected by TIMEOUT. After a maximum activation time they self-close.
A voluntary manual reactivation must be carried out.

Il prodotto è dotato di elettrovalvole per la gestione dell'acqua fino a 65°C.

The product is equipped with solenoid valves for water management up to 65°C.

CARATTERISTICHE BLOCCO ELETTROVALVOLA ACQUA FINO A 65°C

- Tipo elettrovalvola: N.C.
- Non vi è intercomunicazione per differenziale di pressione.
- Pressione operativa: 0..8bar.
- Temperatura fluido: 65°C.
- Omologhe : CE, NSF, WRAS, ACS.
- Orifizio: 2.0mm
- Portata: 0.1m3/h

WATER SOLENOID VALVE BLOCK FEATURES, UP TO 65°C

- *Solenoid valve type: N.C.*
- *There is no inlet intercommunication due to differential pressure.*
- *Working pressure: 0..8bar.*
- *Fluid temperature: 65°C.*
- *Approvals: CE, NSF, WRAS, ACS.*
- *Orifice: 2.0mm*
- *Flow rate: 0.1m3 / h*

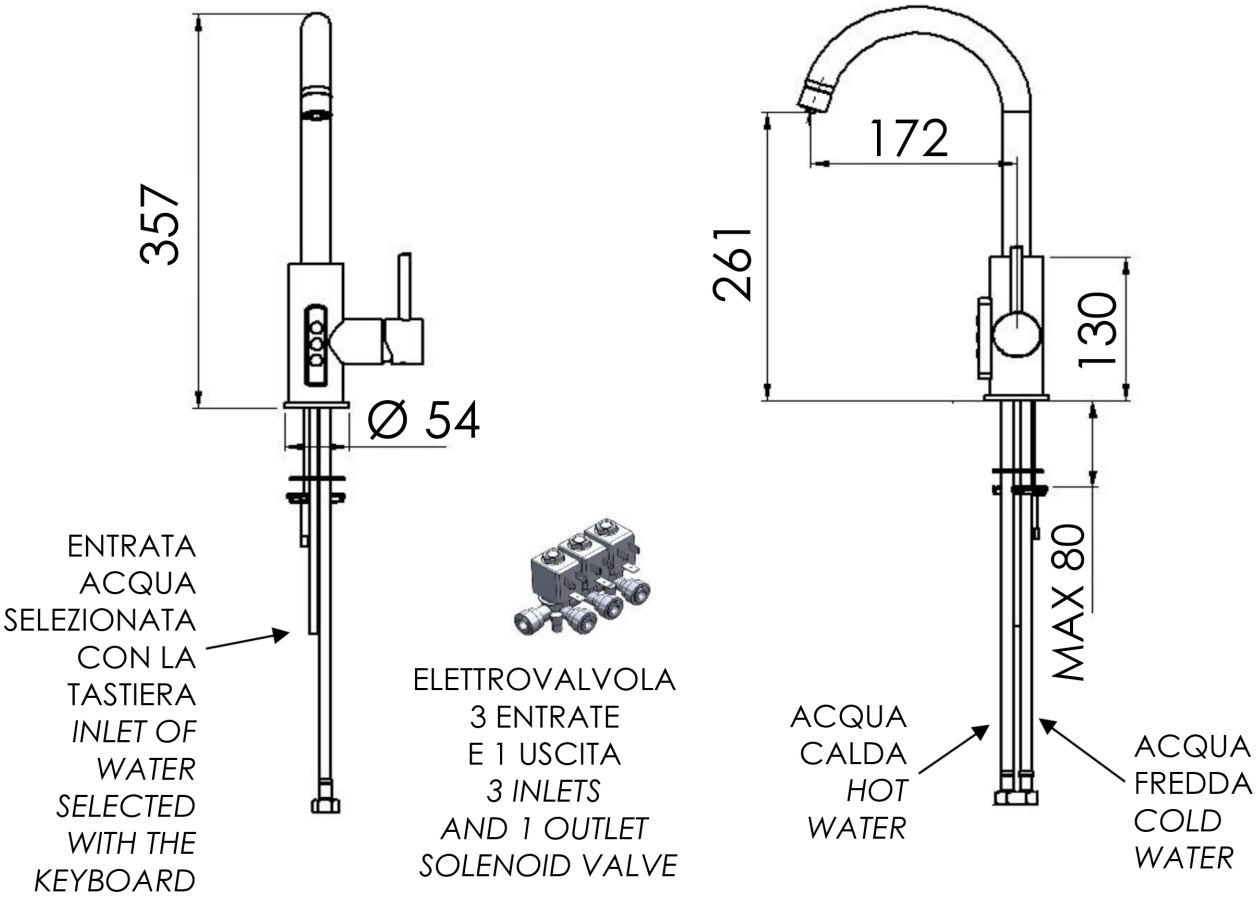

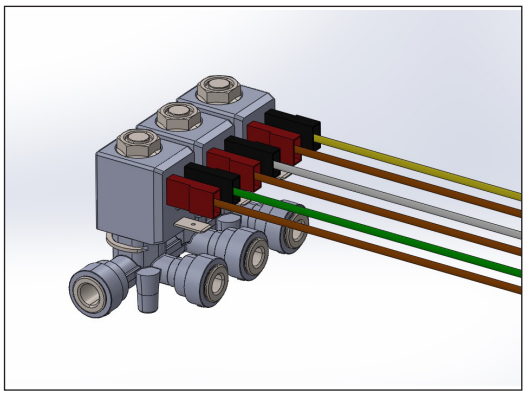

REMER
RUBINETTERIE

REMER
RUBINETTERIE

REMER Rubinetterie S.p.A.
20062 Via Leonardo da Vinci 83 - Cassano d'Adda (MI) Italy
Tel. +39 0363 364 211 - e-mail: info@remer.eu
www.remer.eu